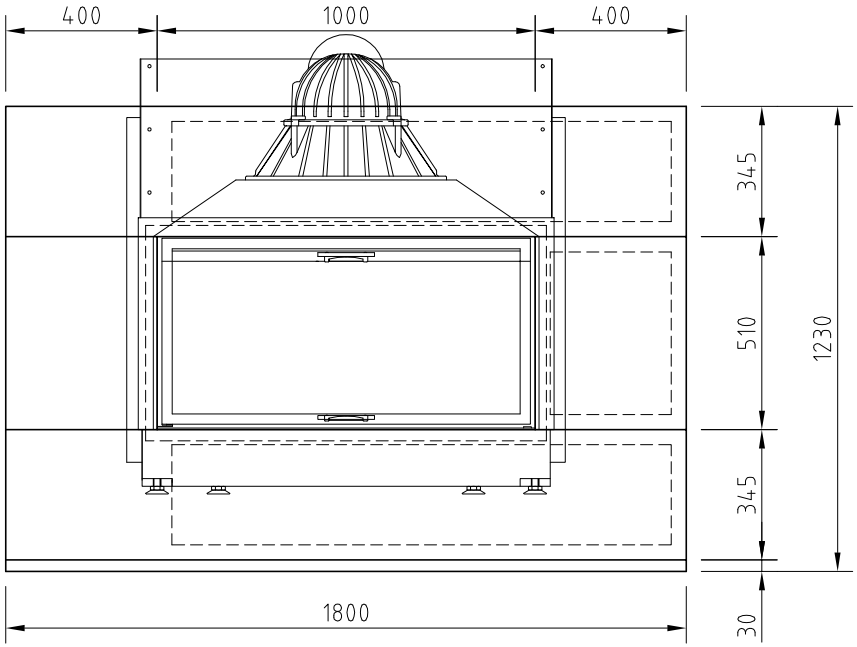

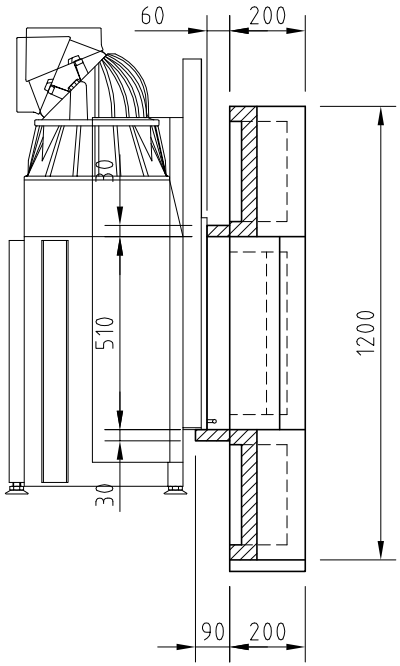

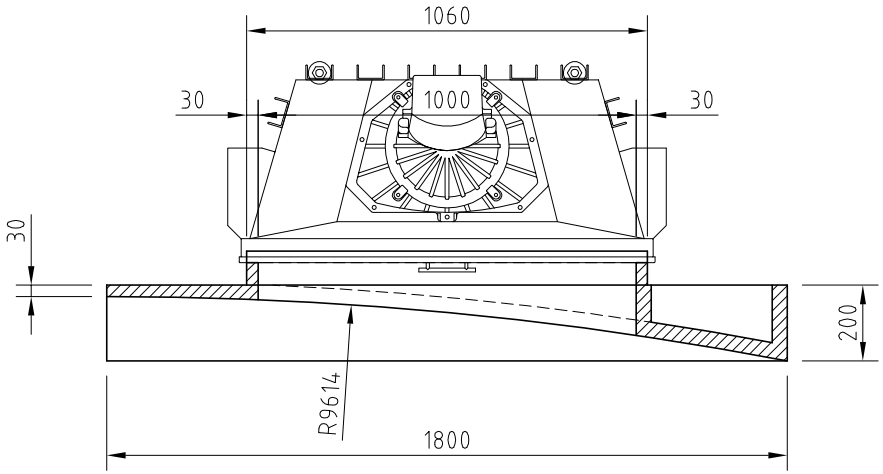

Änd.	Datum	Name		Datum	Name	Benennung
1			Bearbeitet	02.10.2007	Pierre Wilke	Natursteinfassade
2			Geprüft			
			Werkstoff	Naturstein		Modell Modis Horizontal
			Maßstab 1:20	Schmid Feuerungstechnik GmbH & Co.KG www.schmid.st		Zeich.–Nr.: (Artikelstamm)
						Zeich.–Nr.: (Artikelstamm)