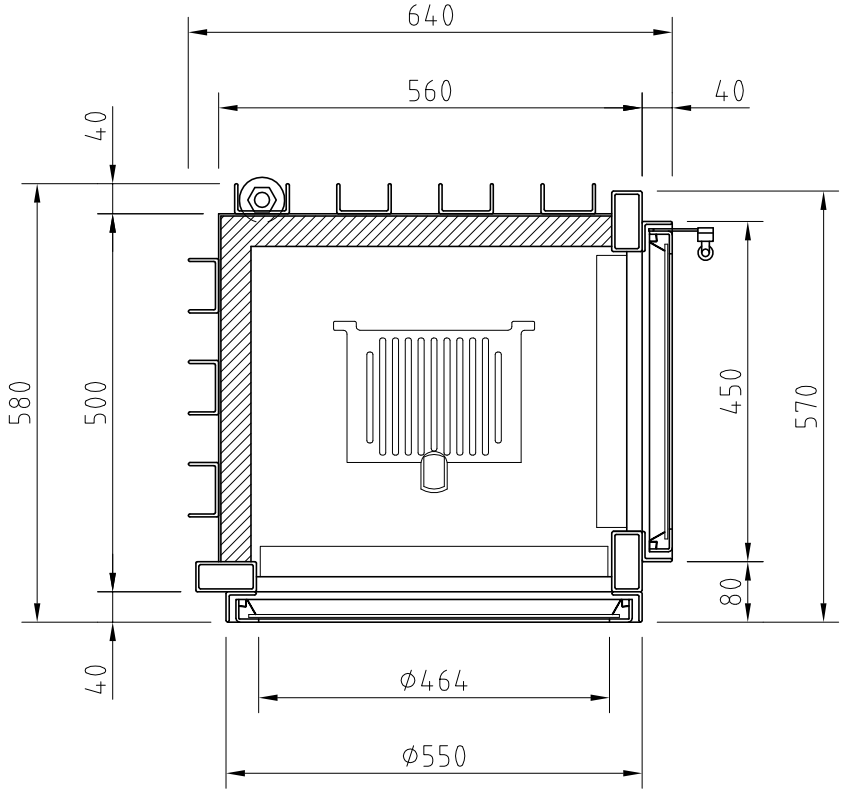

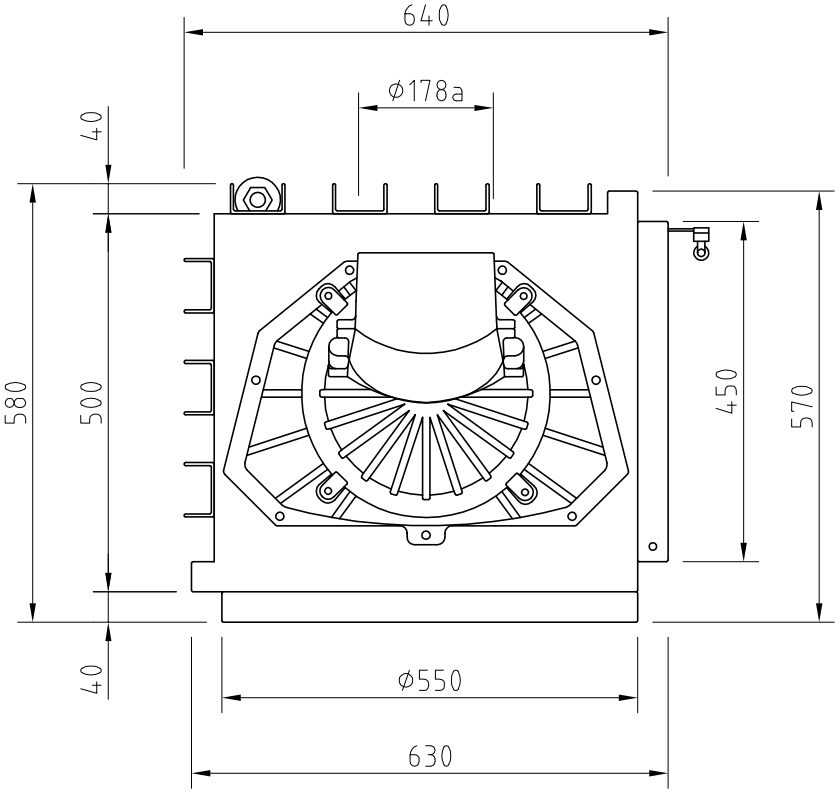

Änd.	Datum	Name		Datum	Name	Benennung
1			Bearbeitet	21.04.2009	Pierre Wilke	Runde Tür, D = 550 mm mit Lina 45/57s
2			Geprüft			
			Werkstoff			Modell
			Maßstab 1:10	Schmid Feuerungstechnik GmbH & Co.KG www.schmid.st		Zeich.–Nr.: (Artikelstamm)
						Zeich.–Nr.: (Artikelstamm)