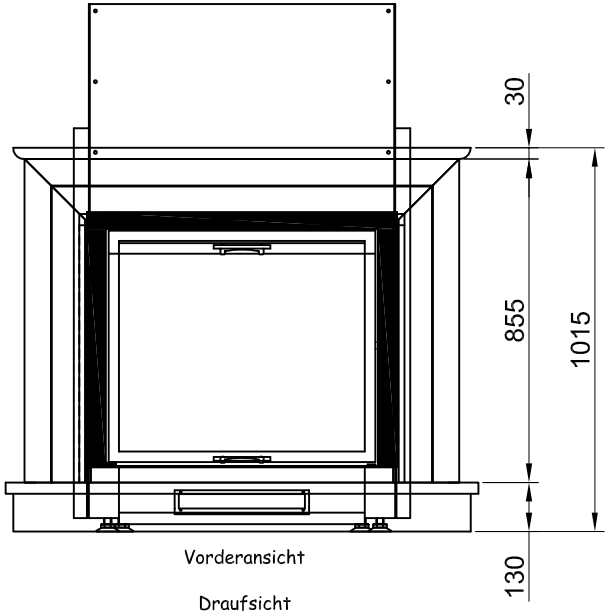

Vorderansicht

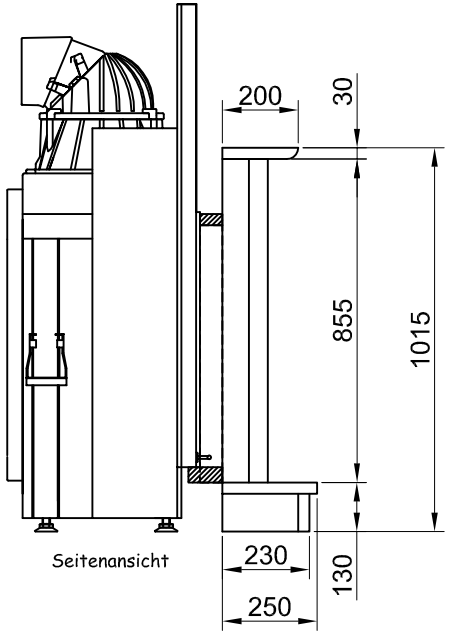

Seitenansicht

Draufsicht

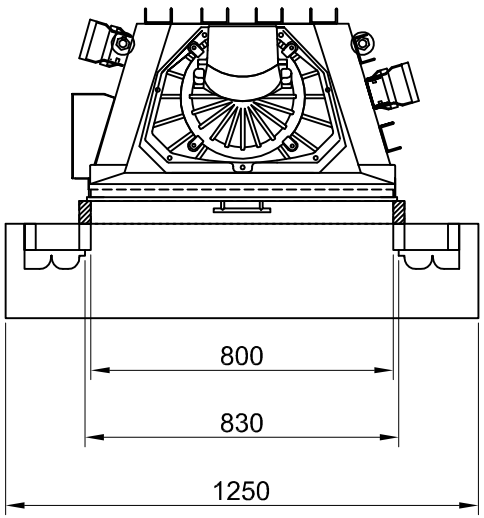

						Maßstab 1 : 20	Blatt 1 von 7
Änderung	Datum	Name		Datum	Name		
			Bearb.	21.03.2005	Sugünes	Natursteinfassade Bruselas	
			Gepr.				
						Ansichten	